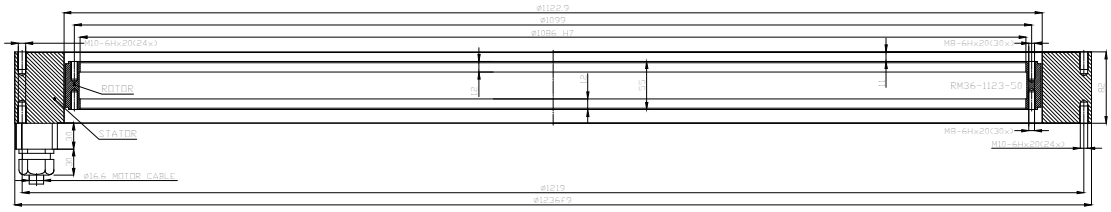
Ø1229
Ø1199
Ø1086 H7
M10-6Hx20(24x)
M8-6Hx20(30x)
ROTOR
RM36-1123-50
STATOR
M8-6Hx20(30x)
M10-6Hx20(24x)
Ø16.6 MOTOR CABLE
Ø1219
Ø1236±1

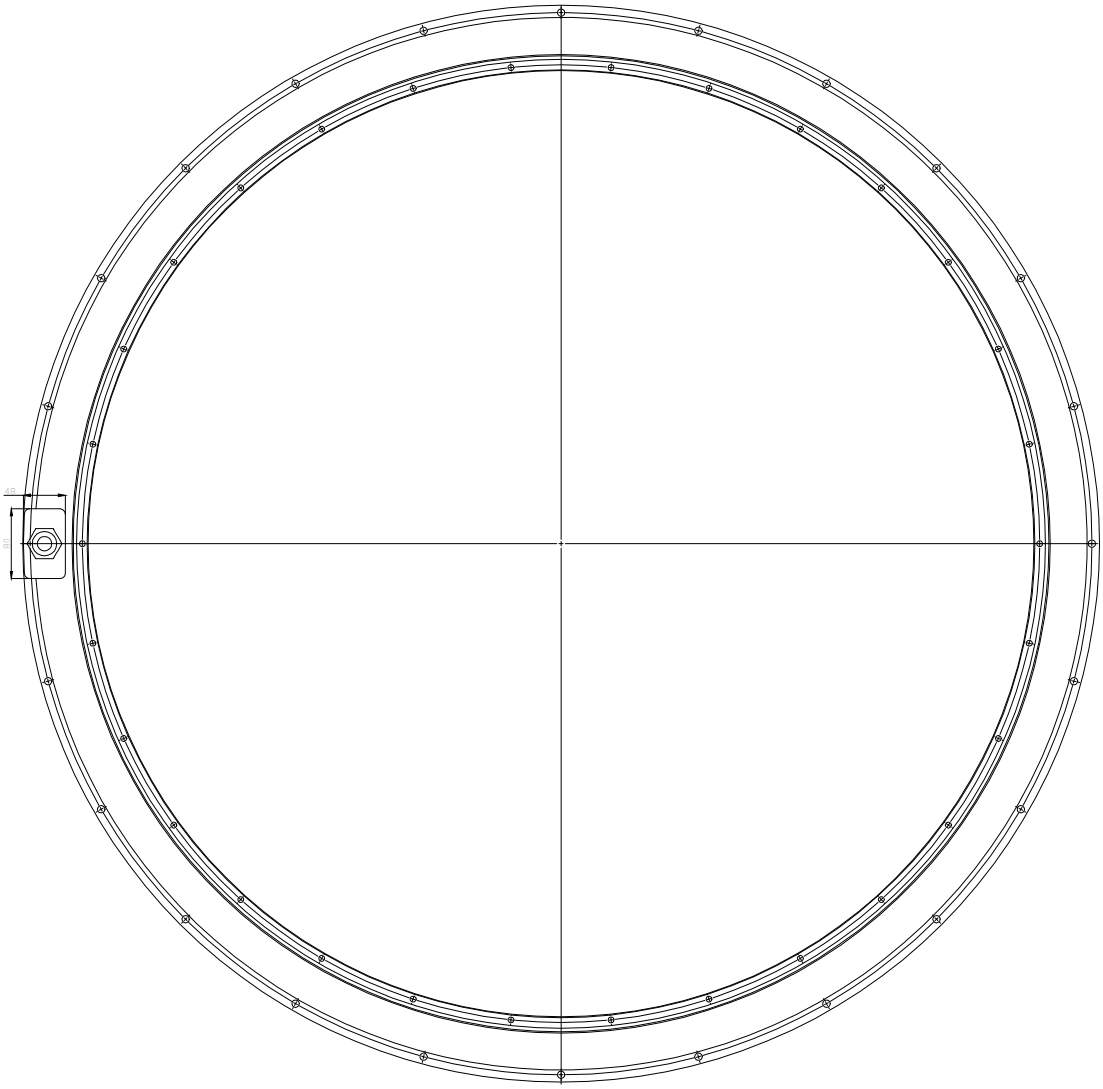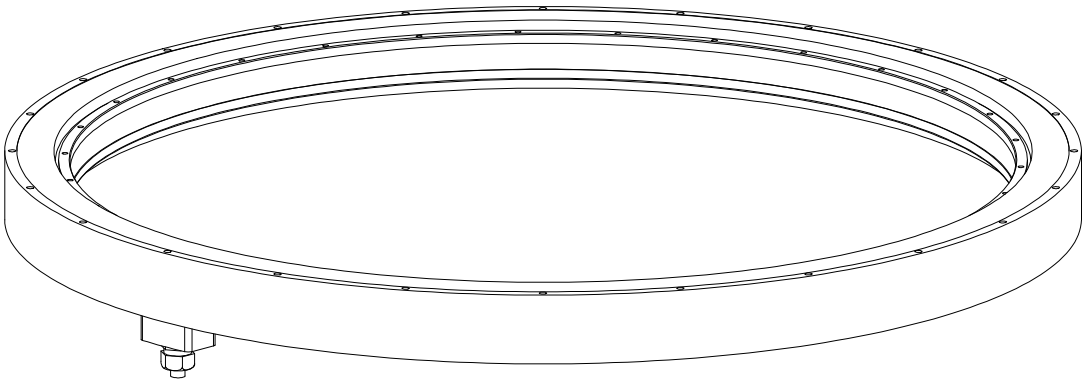
48
20